Ficha Técnica Comercial Revisão_02 - 28/03/2019

Apresentação Geral

Nome do produto	**Ancoragem D-RING**
Descrição	O D-Ring Heavy Duty pode ser usado diretamente na maioria das estruturas. O D-Ring pode ser usado como ponto único de ancoragem para fixação de equipamentos de proteção individual. Consulte as instruções de instalação 85030_99 para mais detalhes. Se usado como ancoragem de ponto único, deve ser usado um aviso de advertência (85031-00). Quando usado como ponto de ancoragem único tipo classe 2, use apenas um dispositivo de fixação do tipo mosquetão. Não use um conector do tipo "gancho de encaixe", já que ele pode se soltar involuntariamente.
Normas	BS EN795 & BS EN353:1

Especificações Gerais

Material	Aço Inox 316S
Força na direção A (Vide dimensões no final)	22 kN
Força na direção B ((Vide dimensões no final)	22 kN
Força na direção C ((Vide dimensões no final)	22 kN

Peso Líquido

D-RING	0,180Kg

Código

D-RING	85030-00

Características e aplicabilidades

1. Proteção Contra Quedas nos mais diversos ambientes industriais.
2. Ponto de Ancoragem

Controle de Qualidade

Processo de controle:

- 100% testados com líquido penetrante e Raio-X
- 100% de inspeção visual
- Teste de conformidade de lote - Resistência estática mínima (direção A e B) 45kN
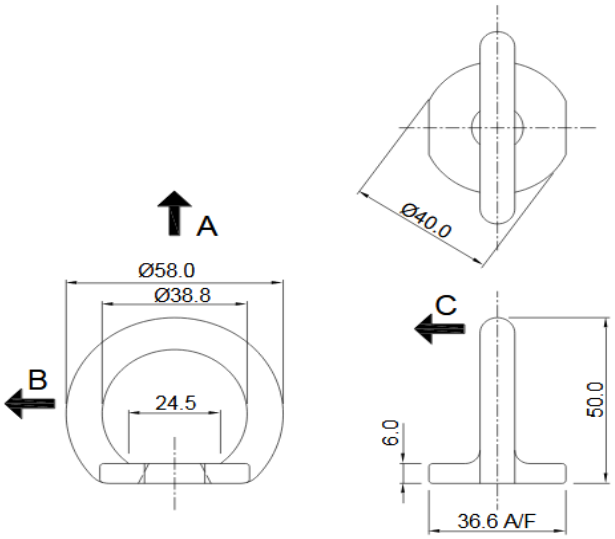
Dimensões